Palmea cada palabra y marca su número de sílabas.

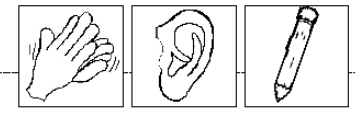

NOMBRE:

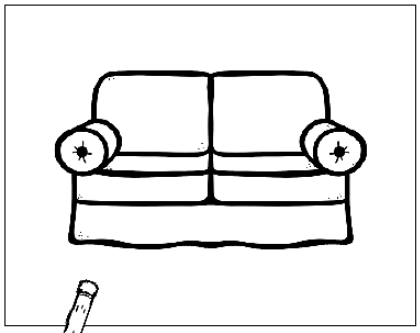

X	X		

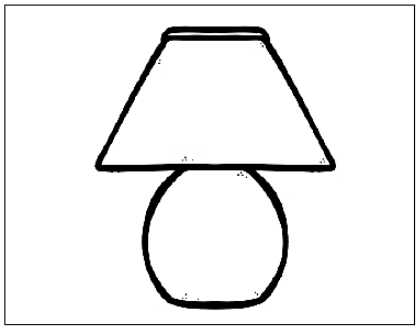

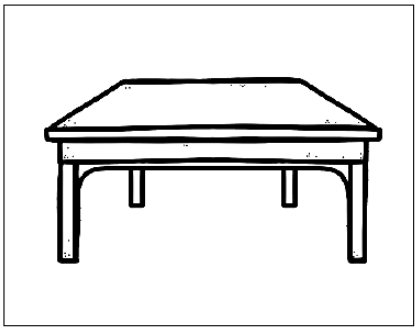

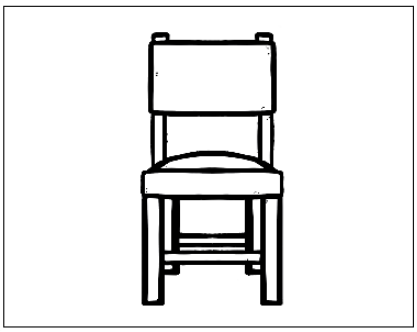

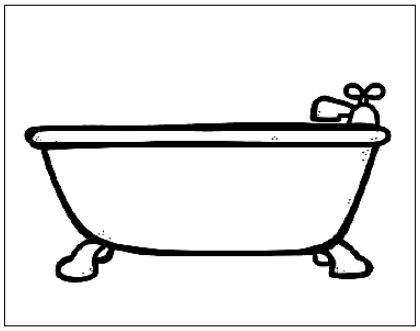

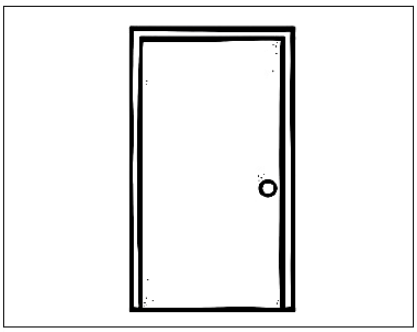

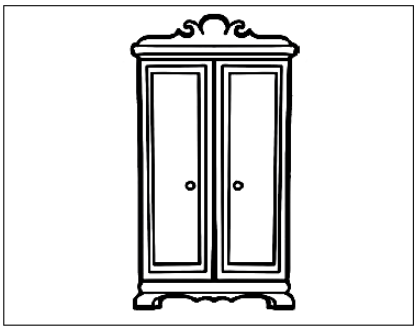

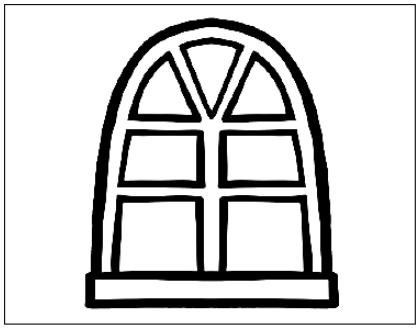

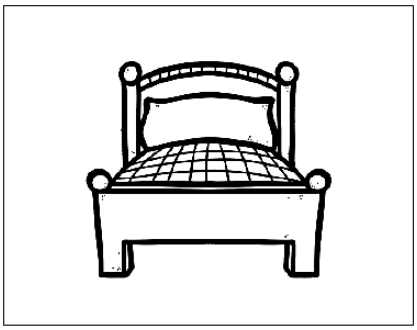

© Copyright 2017 WEBDELMAESTRO.COM